DEWAR OPTIONS

LN4

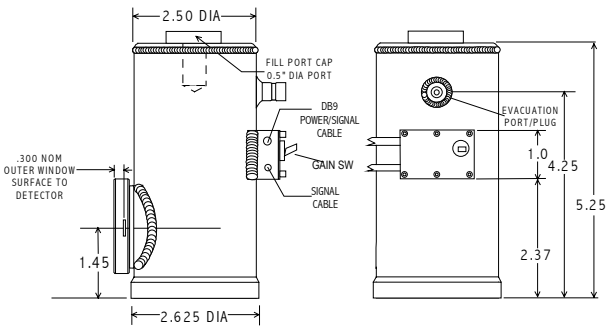

LN5

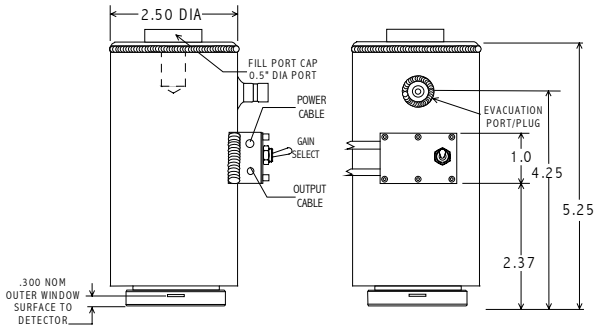

LN6

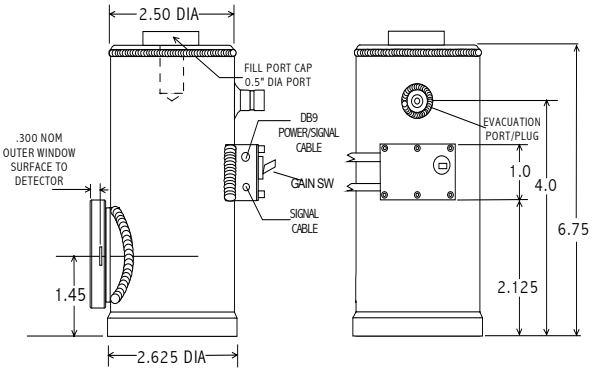
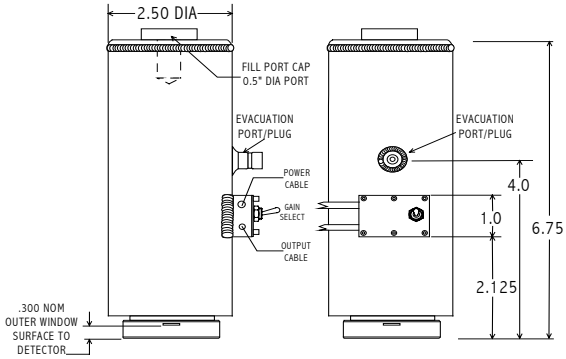
LN7