Stream, проточный фильтродержатель

WATCH VIDEO

121°C / 1bar / 20 min Autoclavable



Stream 3 / Stream 10



Stream, система проточной фильтрации

Особенности

- Комплект обеспечивает непрерывную подачу пробы — больше не нужно доливать вручную.
- Груз-заборник не оставляет жидкость на дне.
- Адаптер для фильтрации подходит ко всем бутылям GL45.

Области применения

Очистка и фильтрация больших объёмов жидкости: растворители для ВЭЖХ, ГХ, ААС, очистка питательных сред.

Технические характеристики

Материал	Stream 3	Stream 10
Проточный комплект	PTFE, силикон	PTFE, силикон
Воронка	Боросиликатное стекло	Боросиликатное стекло
Опорное основание	Боросиликатное стекло	Боросиликатное стекло
Опора мембраны	Спечённое стекло	Спечённое стекло
Зажим	Алюминий	Алюминий
Адаптер для фильтрации	PP	PP
Технические характеристики		
Объём воронки	300 мл	1000 мл
Диаметр фильтра	47 мм / 50 мм	90 мм
Площадь фильтрации	13.2 $см^2$	45.5 $см^2$
Штуцер	ID4 ~ ID8	ID4 ~ ID8

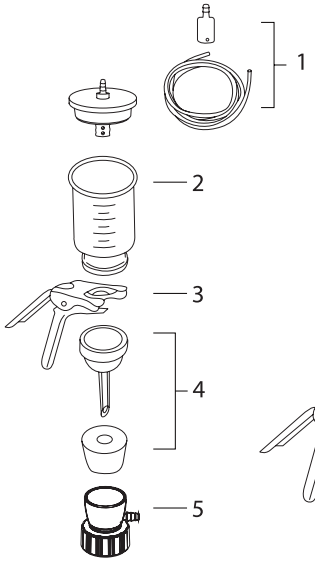

Stream 3

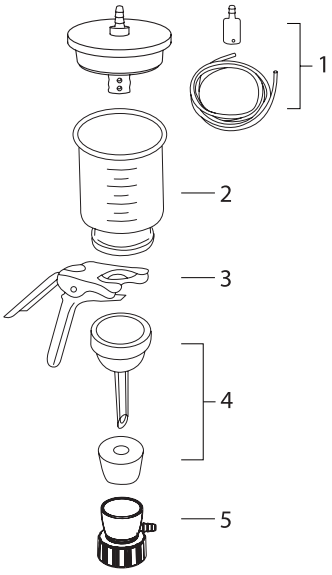

Stream 10

Информация для заказа

	Stream 3, проточный фильтродержатель (300 мл)	**167200-S3**
1	Комплект проточной фильтрации, 300 мл	167210-36
2	Стеклянная воронка, 300 мл	167210-03
3	Алюминиевый зажим, 47 мм	167240-01
4	Основа из спечённого стекла, 47 мм (включая силиконовую пробку № 8)	167230-03
5	Адаптер для фильтрации GL45	197000-65
	Stream 10, проточный фильтродержатель (1000 мл)	**167200-S10**
1	Комплект проточной фильтрации, 1000 мл	167210-35
2	Стеклянная воронка, 1000 мл	167210-10
3	Алюминиевый зажим, 90 мм	167240-02
4	Основа из спечённого стекла, 90 мм (включая силиконовую пробку № 8)	167230-11
5	Адаптер для фильтрации GL45	197000-65