Стеклянный прибор для фильтрации, 47 мм

121°C / 1bar / 20 min
Autoclavable





Особенности

- Фильтрация, концентрирование и упаривание — всё в одной колбе.
- Меньше переливаний — меньше потерь пробы.

Области применения

Химические работы, требующие фильтрации и концентрирования, например определение нефтепродуктов в воде.

Технические характеристики

Материал	VF 20	VF 21
Воронка	Боросиликатное стекло	Боросиликатное стекло
Опорное основание	Боросиликатное стекло	Боросиликатное стекло
Опора мембраны	Спечённое стекло	Сетка SS с прокладкой PTFE
Зажим	Алюминий	Алюминий
Испарительная колба	Боросиликатное стекло	Боросиликатное стекло

Технические характеристики		
Объём воронки	300 мл	300 мл
Объём колбы	1000 мл	1000 мл
Диаметр фильтра	47 мм / 50 мм	47 мм / 50 мм
Площадь фильтрации	12.6 см^2	9.6 см^2
Штуцер	ID8	ID8
Размер шлифа	TS 24/40	TS 24/40

* Комплекты и колбы поставляются с разными размерами и типами шлифов, например TS 29/38.

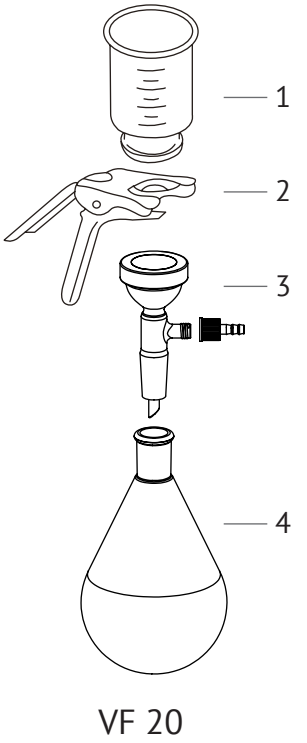

VF 20

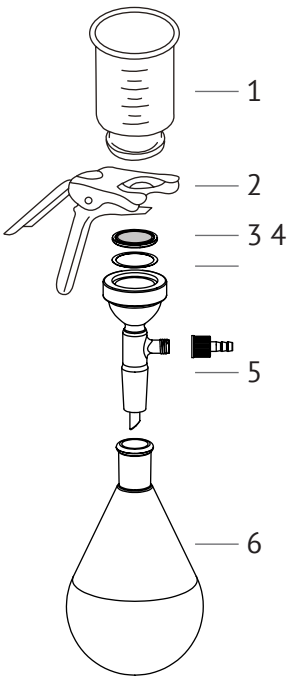

VF 21

Информация для заказа

VF 20, комплект для упаривания, 47 мм		**167200-20**
Стеклянный фильтродержатель (300 мл)		167120-31-1
1	Стеклянная воронка, 300 мл	167210-03
2	Алюминиевый зажим, 47 мм	167240-01
3	Основа из спечённого стекла, 47 мм (под шлиф TS 24/40)	167230-03-1
4	Испарительная колба, 1000 мл, TS 24/40	167250-10
VF 21, комплект для упаривания, 47 мм		**167200-21**
Стеклянный фильтродержатель (300 мл)		167120-33-1
1	Стеклянная воронка, 300 мл	167210-03
2	Алюминиевый зажим, 47 мм	167240-01
3	Стальная опорная сетка, 47 мм	167230-31
4	Прокладка из PTFE, 47 мм	167230-41
5	Стеклянное опорное основание, 47 мм (под шлиф TS 24/40)	167230-07-1
6	Испарительная колба, 1000 мл, TS 24/40	167250-10