Настольный коутер для нанесения покрытий

XENA-IV

BTC

Установка **XENA-IV BTC** — полностью интегрированная система нанесения покрытий на таблетки для лабораторного масштаба с управлением по рецептам. В комплекте три сменных барабана объёмом 0,5, 1 и 2 л. Предусмотрены внешнее позиционирование распылителя и запатентованная штанга распыления с технологией Schlick™ ABC (опционально Schlick Lab 970). Легкосъёмная разделительная пластина позволяет менять рабочий объём барабана под задачу. Продуманная конструкция сводит к минимуму необходимость открывать дверь камеры, а ход процесса удобно наблюдать через смотровое окно. На притоке установлены префильтр и фильтр средней очистки (HEPA — опция), на вытяжке — картриджный фильтр. Все функции доступны со встроенного сенсорного экрана; **XENA-IV BTC** работает в автоматическом и ручном режимах.



ОПИСАНИЕ

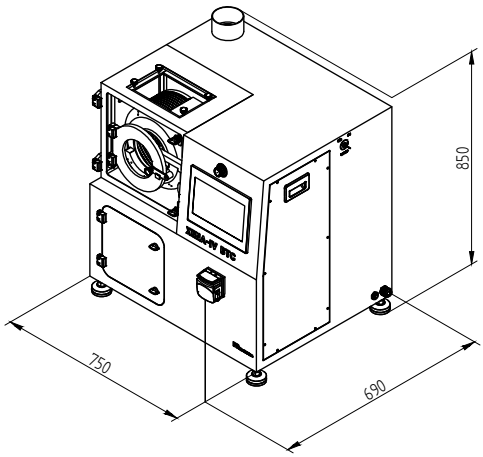









Барабан



Ф210 (8″)



Ф240 (10″)



Ф290 (12″)

HMI и сбор данных



ТЕХНИЧЕСКИЕ ДАННЫЕ

- Барабаны: сменные Ø210 мм (0,5 л), Ø240 мм (1 л), Ø290 мм (2 л)
- Скорость барабана: ~40 об/мин
- Расход воздуха: 30–300 м³/ч
- Макс. температура слоя: 60 °C
- Регулирование температуры: приток 30~85 °C, вытяжка 30~60 °C
- Приточные фильтры: префильтр, фильтр средней очистки, HEPA (опция)
- Вытяжной фильтр: картриджный
- Форсунка: Schlick Nano-ABC (опция: Schlick Lab 970)
- Распыление / формирование факела: 0,3–2,5 бар
- Насос раствора: перистальтический Watson-Marlow
- Скорость перистальтического насоса: 3–60 об/мин
- Габариты (В × Ш × Г): 850 × 750 × 690 мм (с насосом и вытяжкой)
- Питание: 3 фазы, 220 В, 50/60 Гц, 4,0 кВА (20 А)
- Масса: 100 кг (прибл.)