Установка псевдоожиженного слоя

XENA-V
FBS

Установка псевдоожиженного слоя **XENA-V FBS** предназначена для сушки, гранулирования и нанесения покрытий с верхним и нижним распылением в лабораторном масштабе. Модульная конструкция и продуманная компоновка дают гибкость при размещении под задачи разработки. Вертикальная система по принципу plug-and-play проста в запуске: достаточно подключить электропитание и сжатый воздух. Развитая система датчиков и аварийной сигнализации обеспечивает стабильное качество процесса и выдаёт данные в реальном времени. Температура, скорость воздуха и перепад давления контролируются непрерывно. Дополнительно поддерживается работа по нескольким рецептам через удобный сенсорный экран.



ОПИСАНИЕ

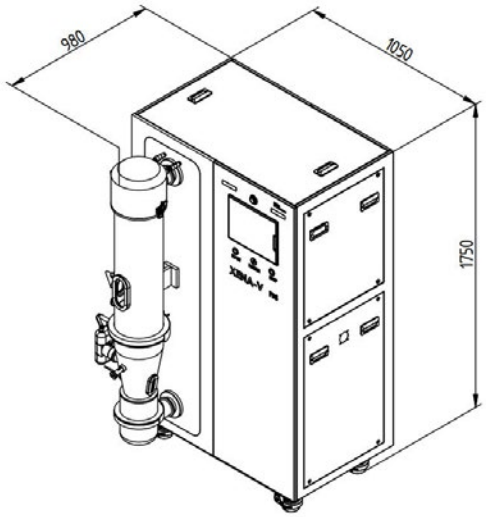



Наклон контейнера



Освещение и подсветка



Пробоотборник



HMI и сбор данных



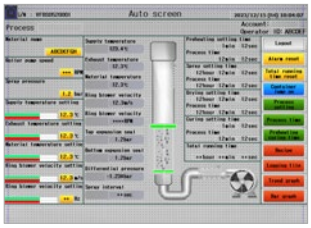

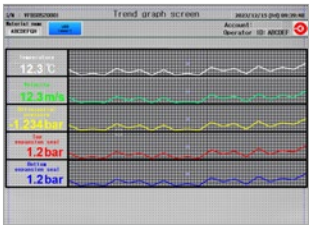

ТЕХНИЧЕСКИЕ ДАННЫЕ

- Рабочая загрузка (насыпная плотность 0,6): сушка 2,5 кг, гранулирование 2,2 кг, нанесение покрытия 1,5 кг
- Распыление: верхнее и нижнее (поворотное с наклоном)
- Распыление / управление воздухом: 0,4–5 бар
- Диаметр контейнера: Ø220 мм
- Корпус фильтра: импульсная продувка, 4 фильтра (5 мкм)
- Диаметр отверстия подачи жидкости: Ø0,7 мм
- Освещение камеры / смотровая подсветка
- Датчик исходного положения контейнера
- Мощность вентилятора (60 Гц): 2,55 кВт
- Перепад давления вентилятора: 2200 мм вод. ст.
- Мощность нагревателя: 3,5 кВт
- Регулирование температуры: приток ~90 °C, вытяжка ~60 °C, продукт ~60 °C
- Фильтры: префильтр, средней очистки, HEPA (вход) / картриджный, HEPA (выход)
- Насос раствора: перистальтический Watson-Marlow
- Скорость перистальтического насоса: ~50 об/мин
- Габариты (В × Ш × Г): 1750 × 1050 × 980 мм (с контейнером)
- Питание: 3 фазы, 220 В, 50/60 Гц, 7,5 кВА (30 А)
- Давление сжатого воздуха: 5 бар
- Масса (с контейнером): 450 кг (прибл.)